PIANTA
Scala 1:50

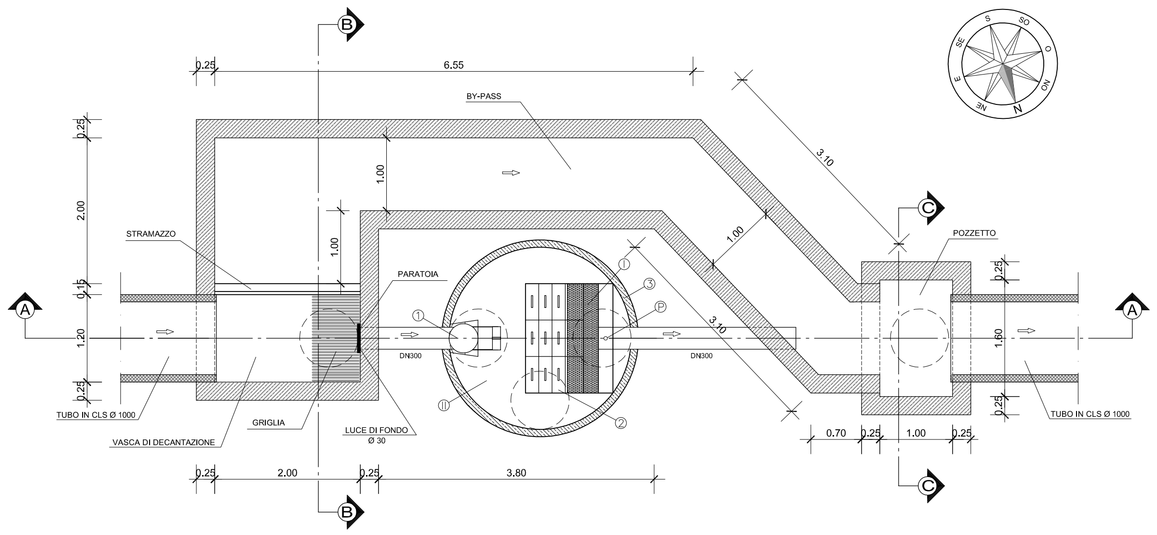

PLANIMETRIA
Scala 1:500

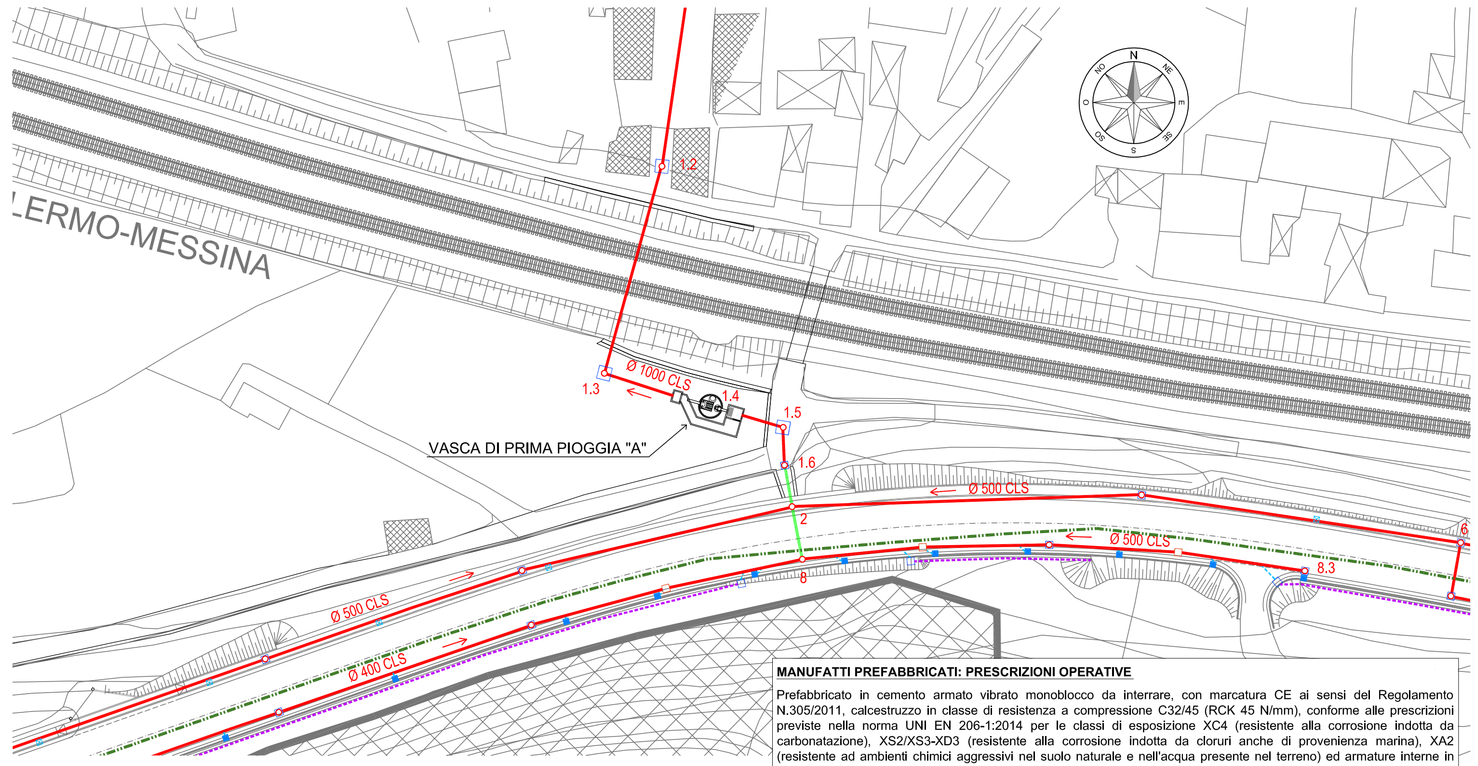

SEZIONE A-A
Scala 1:50

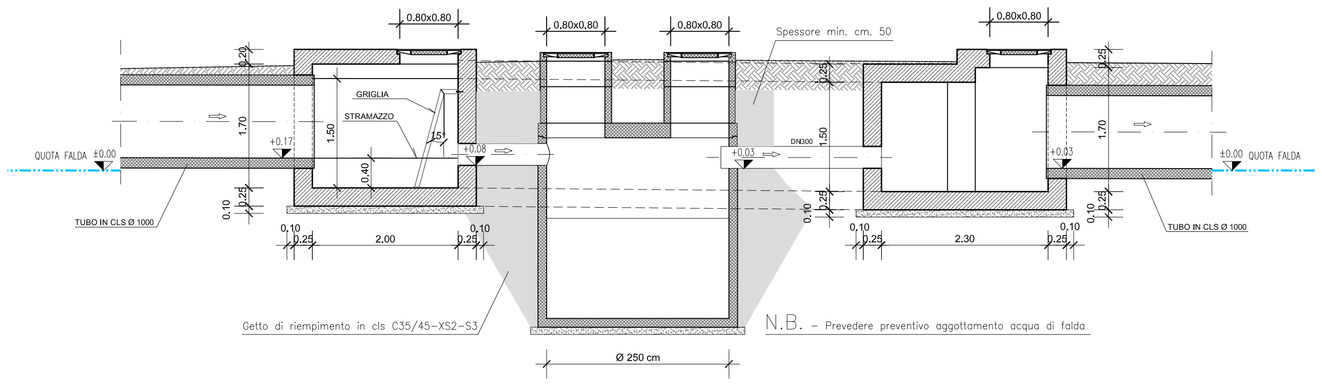

SCARICO BACINO "A"

Disoleatore 50 l/s
secondo EN 858

Cat: 50-6,2-EN

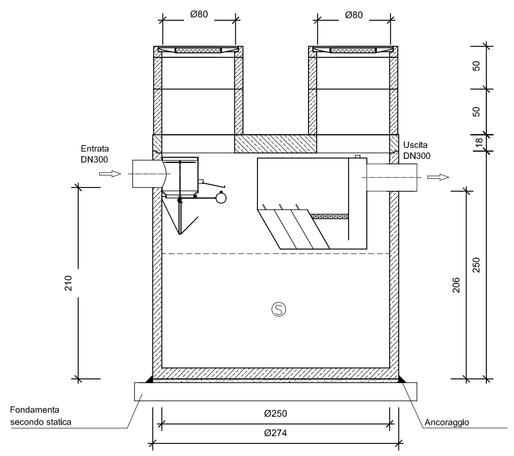

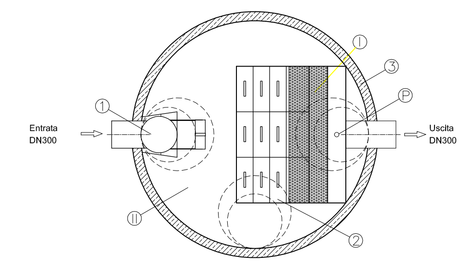

SEZIONE B-B
Scala 1:50

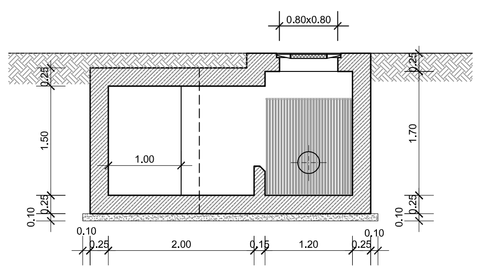

SEZIONE C-C
Scala 1:50

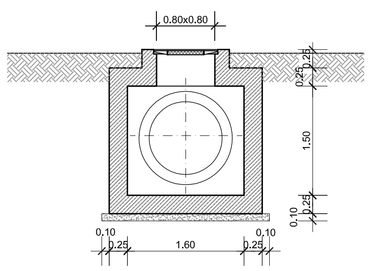

DATI TECNICI:

Grandezza Nominale (NS):	50
Configurazione Disoleatore:	S-II-I-P
Classe di trattamento:	I
Chiusura automatica tarata per densità fino a:	0,9 kg/dm3
Contenuto sedimentatore:	6,20 m3
Capacità accumulo olii:	1,09 m3
Peso max. a pezzo:	7,28 t
Peso totale:	10,43 t

TIPOLOGIA IMPIANTO:

S	Sedimentatore	1	Chiusura automatica
I	Separatore classe I	2	Pacchi coalescenti
II	Separatore classe II	3	Vasca
IIB	Separatore bypass classe II	C.A.	(C 45/55 XA2T)
P	Condotto di campionamento		
EBS	Sistema di rottura dell' emulsione o trattamento ulteriore		

BASE DI CALCOLO STATICO SECONDO OENORM B 4700

Classe di carico:	I secondo OENORM B4002
Mezzi pesanti:	250 kN
Cingolati:	600 kN
Ritombamento:	Fino 2,0 m (sopra la soletta)

ATTENZIONE:
1 Istruzioni di montaggio
2 Verificare sempre le misure effettive
3 Le misure sopra riportate non cosiderano le malte per i giunti
4 Considerare la profondità di ingresso a seconda delle temperature esterne

MANUFATTI PREFABBRICATI: PRESCRIZIONI OPERATIVE

Prefabbricato in cemento armato vibrato monoblocco da interrare, con marcatura CE ai sensi del Regolamento N.305/2011, calcestruzzo in classe di resistenza a compressione C32/45 (RCK 45 N/mm), conforme alle prescrizioni previste nella norma UNI EN 206-1:2014 per le classi di esposizione XC4 (resistente alla corrosione indotta da carbonatazione), XS2/XS3-XD3 (resistente alla corrosione indotta da cloruri anche di provenienza marina), XA2 (resistente ad ambienti chimici aggressivi nel suolo naturale e nell'acqua presente nel terreno) ed armature interne in acciaio ad aderenza migliorata e rete elettrosaldata a maglia quadrata di tipo B450C e fibre di acciaio, il tutto dovrà essere conforme al D.M. 14.01.2008 Norme Tecniche per le Costruzioni.

L'Appaltatore dovrà garantire il rispetto della marchiatura CE per i prodotti da costruzione utilizzati in cantiere, così come previsto dal Regolamento (UE) n. 305/2011 "che fissa condizioni armonizzate per la commercializzazione dei prodotti da costruzione" e oltre che richiedere, ad ogni fornitore, per ogni diverso prodotto, la Dichiarazione di Prestazione (D.o.P.).

L'Appaltatore dovrà pertanto esibire al Direttore dei Lavori, prima del trasporto in cantiere di tali manufatti, le relative Dichiarazione di Prestazione, che dovranno essere conformi all'allegato III del Regolamento (UE) n. 305/2011, descrivendo la prestazione del prodotto da costruzione in relazione alle loro caratteristiche essenziali, conformemente alle pertinenti specifiche tecniche armonizzate.

Solo successivamente all'accettazione di tali manufatti dal D.L. essi potranno essere portati in cantiere e messi in opera.

CITTA' DI TERMINI IMERESE

PROVINCIA DI PALERMO

URBANIZZAZIONE DELLA FASCIA A MARE DEL CENTRO STORICO:
PROGETTAZIONE DELLA STRADA DI COLLEGAMENTO PORTO - SS. 113

PROGETTO ESECUTIVO

ataengineering
via Alto Adige, 160 38123 Trento (Italy)
tel. +39 0461.1732000 - fax +39 0461.1732050
www.ataengineeringprojects.com - info@ataengineeringprojects.com
uffici/ufficio, p.iva e R.G. Trento 01307150226
Certified Swiss Quality ISO 14001 ISO 9001
CAPOGRUPPO MANDATARIA

ORDINE DEGLI INGEGNERI DELLA PROV. DI TRENTO
dott. ing. ERINO BOMBARDELLI
ISCRIZIONE ALBO N. 1098

SGI Studio Galli Ingegneria S.p.A.
SEDE: Palermo - 90100 Salvatore di Fatuma - Via della Provvidenza, 13 - tel. +39 091 6700444 - fax +39 091 6700744
FILIALE: Belluno 32100 - Via degli Agricoltori, 15 - tel. +39 0437 35011 - fax +39 0437 35847
UFFICI RETTORATI: Milano - Napoli - Avellino - Benevento
UFFICI TECNICI: Palermo - Belluno - Santa Croce Camerina (Ragusa) - Pozzallo (Ragusa) - Sulmona (L'Aquila)
www.sgiscpa.it - info@sgi.eu.it
SGI
MANDANTE

Dott. Ing. Fiorella Scalia
STUDIO TECNICO
PIAZZA S. ANTONIO N.16
90018 TERMINI IMERESE (PA)
TEL. 091 8115563 FAX 091 8110748
E-Mail: fiorella.scalia@tin.it
P. IVA 04315120626
MANDANTE

Dott. Ing. Filippo Carcara
STUDIO TECNICO
VIA SAFFO 26
90151 PALERMO
TEL. 392 9820063 E-Mail filicar@libero.it
P.IVA 005231601 0
MANDANTE

Dott. Geol. Giuseppe Franzò
STUDIO
90010 ISNELLO (PA) c.da PONTICELLO
TEL./FAX 0921 662849 E-Mail peppefranzo@libero.it
P.IVA 02945160621
MANDANTE

DATA: OTTOBRE 2015

VARIE

N.ro allegato 1.2.3.22

TAVOLA:

IMPIANTO DI TRATTAMENTO ACQUE METEORICHE SCARICO "A"
PLANIMETRIA, PROFILO IDRAULICO, PIANTA E SEZIONE

REV.	DISEGNATO	CONTROLLATO	APPROVATO	AUTORIZZATO	DESCRIZIONE REVISIONE	DATA
0	R.SCIANCALE	S.TRABUCCHI	F. GALLI		1° EMISSIONE	22.10.2015