CASSERO SEZ. TIPO C1
1:50

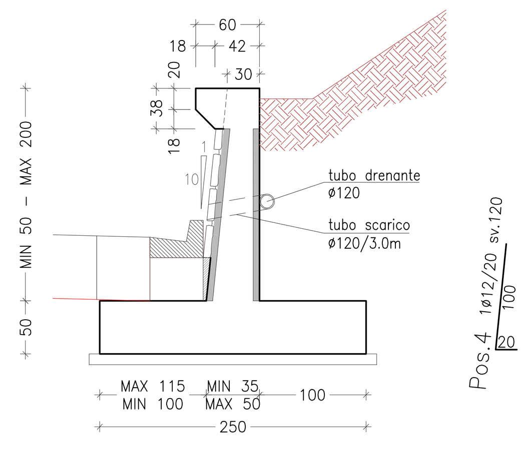

ARMATURA SEZ. TIPO C1
1:50

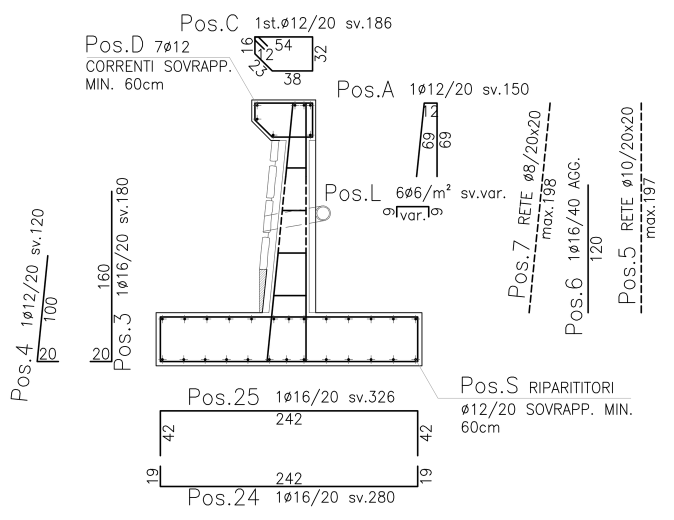

CASSERO SEZ. TIPO C2
1:50

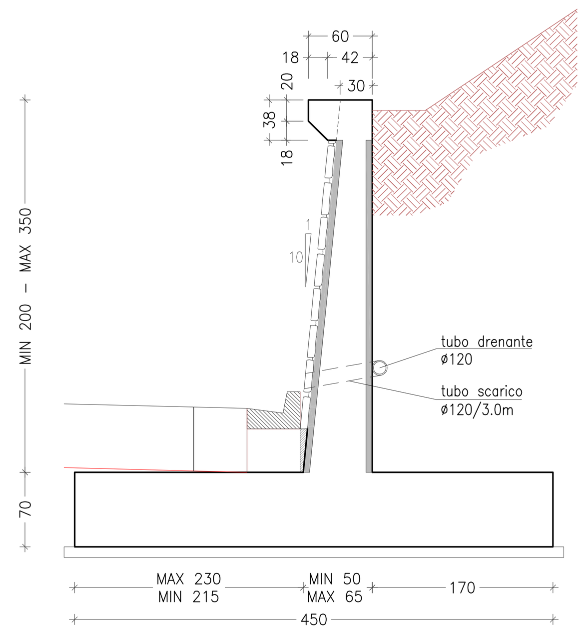

ARMATURA SEZ. TIPO C2
1:50

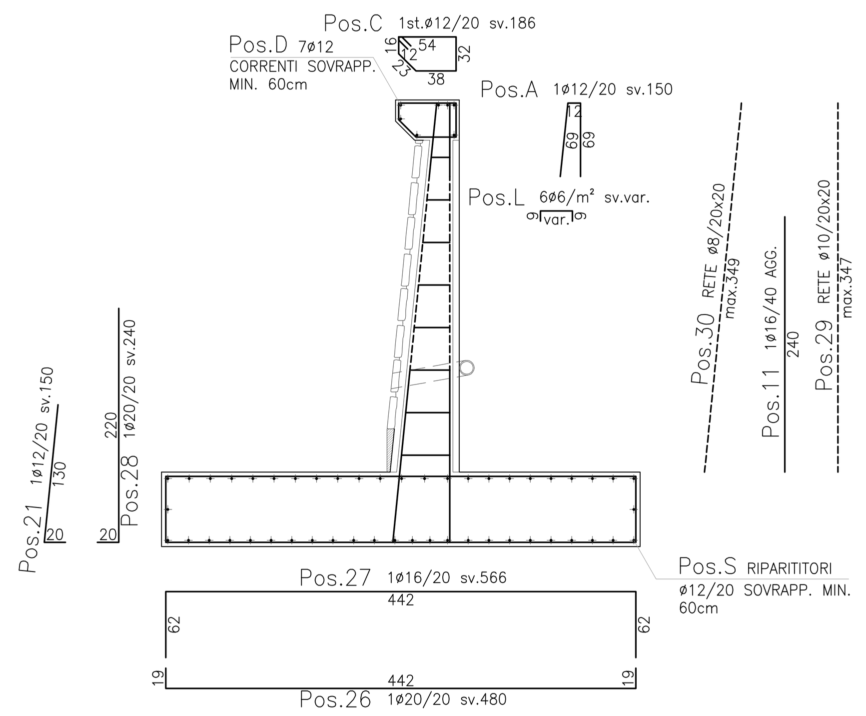

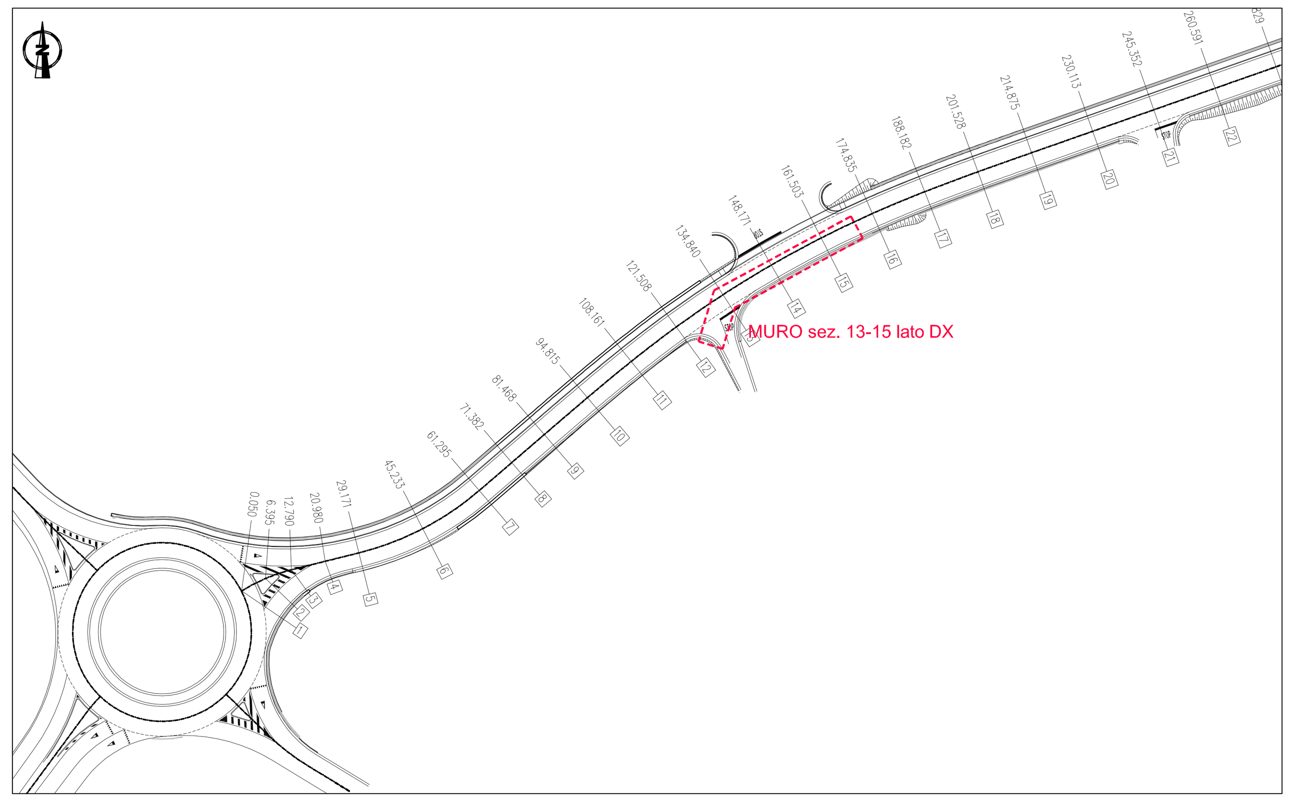

PIANTA FONDAZIONI
1:100

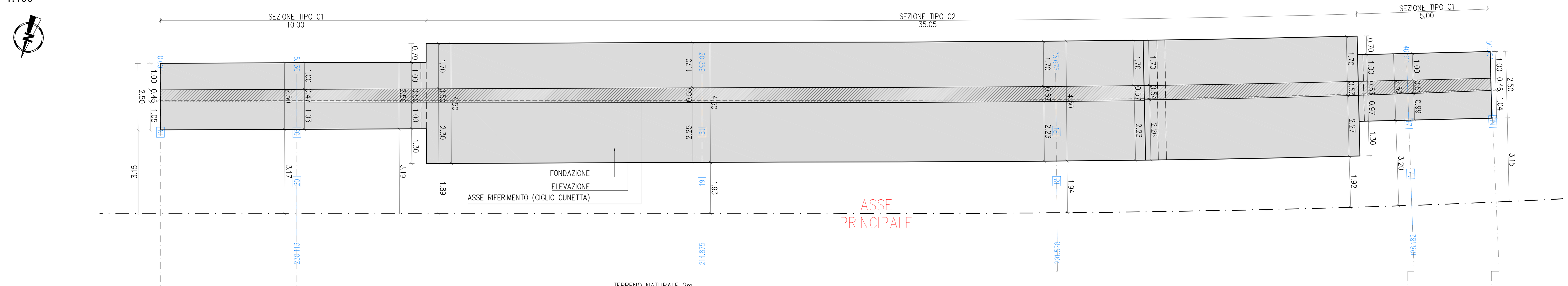

PROSPETTO
1:100

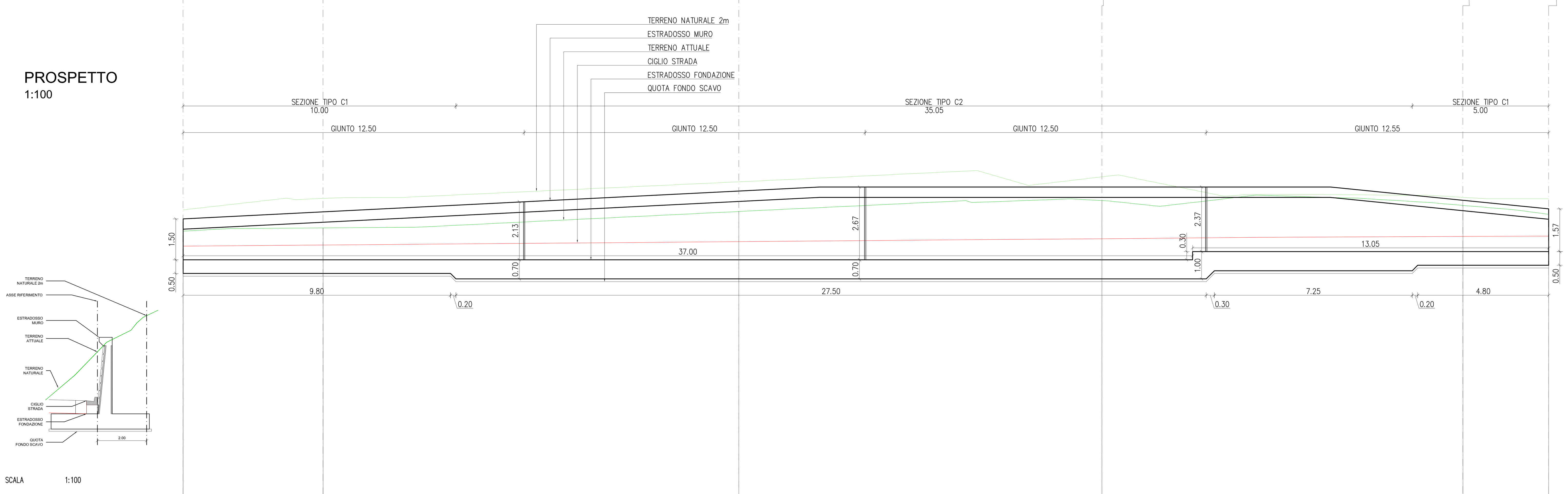

QT.RIF. –0.500

Numero Sezioni	Altezza Muro	Terreno Attuale – Quote	Terreno Attuale – Distanze Progressive	Terreno Attuale – Distanze Parziali	Ciglio Strada – Quote	Ciglio Strada – Distanze Progressive	Ciglio Strada – Distanze Parziali	Estradosso Muro – Quote	Estradosso Muro – Distanze Progressive	Estradosso Muro – Distanze Parziali	Estradosso Fond. – Quote	Estradosso Fond. – Distanze Progressive	Estradosso Fond. – Distanze Parziali	Altezza Fondazione	Quota Fondo Scavo
INI		10.71	0.00		10.16	0.00		11.16	0.00						
				5.13			5.13			5.13					
20	1.76	10.83	5.13		10.20	5.13		11.42	5.13		9.66	5.13		0.50	9.06
							5.24							0.50 / 0.70	9.06 / 8.86
					10.25	10.37									
				15.24			10.00			15.24			15.24		
19	2.52	11.43	20.37		10.33	20.37		12.18	20.37		9.66	20.37		0.70	8.86
										2.96					
	2.67							12.33	23.33						
				13.31			7.99			10.35			13.31		
					10.39	28.36									
							5.31								
18	2.67	11.83	33.68		10.43	33.68		12.33	33.68		9.66	33.68		0.70	8.86
							5.63						3.32		
	2.37										9.66 / 9.96	37.00		0.70	
														1.00 / 0.70	8.86 / 9.16
				13.23						8.37					
					10.48	39.31									
							7.60						9.91		
	2.37							12.33	42.05						
										4.86					
														0.70 / 0.50	9.16 / 9.36
17	1.88	11.66	46.91		10.52	46.91		11.84	46.91		9.96	46.91		0.50	9.36
				3.14			3.14			3.14			3.14		
FIN	1.57 / 1.57	11.33	50.05		10.53	50.05		11.53	50.05		9.96	50.05		0.50	9.36

SPECIFICHE MATERIALI
(salvo diversa indicazione sugli elaborati grafici)

Riferimenti normativi

Caratteristiche dei materiali e modalita' esecutive devono essere conformi al D.M. 14/01/2008, alle norme europee ENV206 e alle norme CNR-UNI 10011/92 e seg..

Opere in calcestruzzo armato

Calcestruzzo: per fondazioni ed elevazioni C32/40
per magrone min. s=15cm C12/15
per banchettoni e cordoli in testa ai muri C32/40

Classe di esposizione:
per fondazioni ed elevazioni XS1
per banchettoni e cordoli in testa ai muri XS1

Classe di consistenza:
per fondazioni ed elevazioni s3

Acciaio per cls : B450C controllato in stabilimento
Piegatura barre D mandrino > 4Ø
Sovrapposizione minima 60 Ø

Copriferro netto
Fondazioni c = 40 mm
Il copriferro deve essere rigorosamente rispettato a mezzo di adeguati distanziatori

Reti elettrosaldate: fyk > 390 N/mm2

CITTA' DI TERMINI IMERESE

PROVINCIA DI PALERMO

URBANIZZAZIONE DELLA FASCIA A MARE DEL CENTRO STORICO:
PROGETTAZIONE DELLA STRADA DI COLLEGAMENTO PORTO - SS. 113

PROGETTO ESECUTIVO

ataengineering
ISO 14001 ISO 9001
CAPOGRUPPO MANDATARIA

ORDINE DEGLI INGEGNERI DELLA PROV. DI TRENTO
dott. ing. ERINO BOMBARDELLI
ISCRIZIONE ALBO N. 1098

SGI Studio Galli Ingegneria S.p.A.
MANDANTE

Dott. Ing. Fiorella Scalia
STUDIO TECNICO
PIAZZA S. ANTONIO N.16
90018 TERMINI IMERESE (PA)
TEL. 091 8115583 FAX 091 8110748
E-Mail: fiorella.scalia@tin.it
P. IVA 04315120826
MANDANTE

Dott. Ing. Filippo Carcara
STUDIO TECNICO
VIA SAFFO 2b
90151 PALERMO
TEL. 392 9820063 E-Mail filicar@libero.it
P.IVA 005231 6810
MANDANTE

Dott. Geol. Giuseppe Franzò
STUDIO
90010 ISNELLO (PA) c.da PONTICELLO
TEL./FAX 0921 662849 E-Mail peppefranzo@libero.it
P.IVA 02948160821
MANDANTE

DATA:	OTTOBRE 2015
	1:100 – 1:50
N.ro allegato	1.5.1.7
TAVOLA:	CARPENTERIA ED ARMATURA MURI IN C.A. MURO sez. 17–20 LATO DX (MU05)

REV.	DISEGNATO	CONTROLLATO	APPROVATO	AUTORIZZATO	DESCRIZIONE REVISIONE	DATA
-	L. MACCANI	E. BOMBARDELLI	E. BOMBARDELLI			22.11.2013