CITTA' DI TERMINI IMERESE

PROVINCIA DI PALERMO

URBANIZZAZIONE DELLA FASCIA A MARE DEL CENTRO STORICO:
PROGETTAZIONE DELLA STRADA DI COLLEGAMENTO PORTO - SS. 113

PROGETTO ESECUTIVO

ataengineering

via Alto Adige, 160 38121 Trento - Italy
tel. +39 0461. 1731000 - fax +39 0461 1731052
www.ataengineeringspa.com - info@ataengineeringspa.com
c.fiscale, p.iva e R.I. Trento 01307610228

Certified Swiss Quality ISO 14001 Certified Swiss Quality ISO 9001

CAPOGRUPPO MANDATARIA

ORDINE DEGLI INGEGNERI DELLA PROV. DI TRENTO
dott. ing. ERINO BOMBARDELLI
ISCRIZIONE ALBO N. 1098

SGI Studio Galli Ingegneria S.p.A.

SEDE: Padova - 35030 Sarmeola di Rubano - Via della Provvidenza, 13 - tel. +39 049 8976844 - fax +39 049 8976784
FILIALE: Belluno 32100 - Via degli Agricoltori, 13 - tel. +39 0437 355411 - fax +39 0437 355412
UFFICI IN ITALIA: Milano - Napoli - Ancona - Sassari
UFFICI ALL'ESTERO: Pechino (Cina) - Cairo (Egitto) - Podgorica (Montenegro) - Sulaymaniya (Iraq)
www.sgi-spa.it - info@sgi-spa.it

SGI

MANDANTE

ORDINE DEGLI INGEGNERI Dott. Ing. GALLI Francesco 589 della Prov. di Belluno

Dott. Ing. Fiorella Scalia

STUDIO TECNICO
PIAZZA S. ANTONIO N.16
90018 TERMINI IMERESE (PA)
TEL. 091 8115583 FAX 091 8110748
E-Mail: fiorella.scalia@tin.it
P. IVA 04315120826

MANDANTE

ORDINE DEGLI INGEGNERI PROV. DI PALERMO Dott. Ing. FIORELLA SCALIA n. 4774

Dott. Ing. Filippo Carcara

STUDIO TECNICO
VIA SAFFO 2b
90151 PALERMO
TEL. 392 9820063 E-Mail fillcar@libero.it
P.IVA 0052316810

MANDANTE

ORDINE DEGLI INGEGNERI DELLA PROVINCIA DI PALERMO Ing. CARCARA FILIPPO n. 888 ISCRITTO

Dott. Geol. Giuseppe Franzò

STUDIO
90010 ISNELLO (PA) c.da PONTICELLO
TEL./FAX 0921 662849 E-Mail peppefranzo@libero.it
P.IVA 02948160821

MANDANTE

ORD. REG. DEI GEOLOGI Dott. Giuseppe Franzò N. 370

DATA: OTTOBRE 2015

N.ro allegato 1.7.5.4

TAVOLA:

IMPIANTO DI PUBBLICA ILLUMINAZIONE
SCHEMI QUADRI ELETTRICI QPOMPE

0	R.SOMMACAL	S.TRABUCCHI	F. GALLI		1° EMISSIONE	22/10/2015
REV.	DISEGNATO	CONTROLLATO	APPROVATO	AUTORIZZATO	DESCRIZIONE REVISIONE	DATA

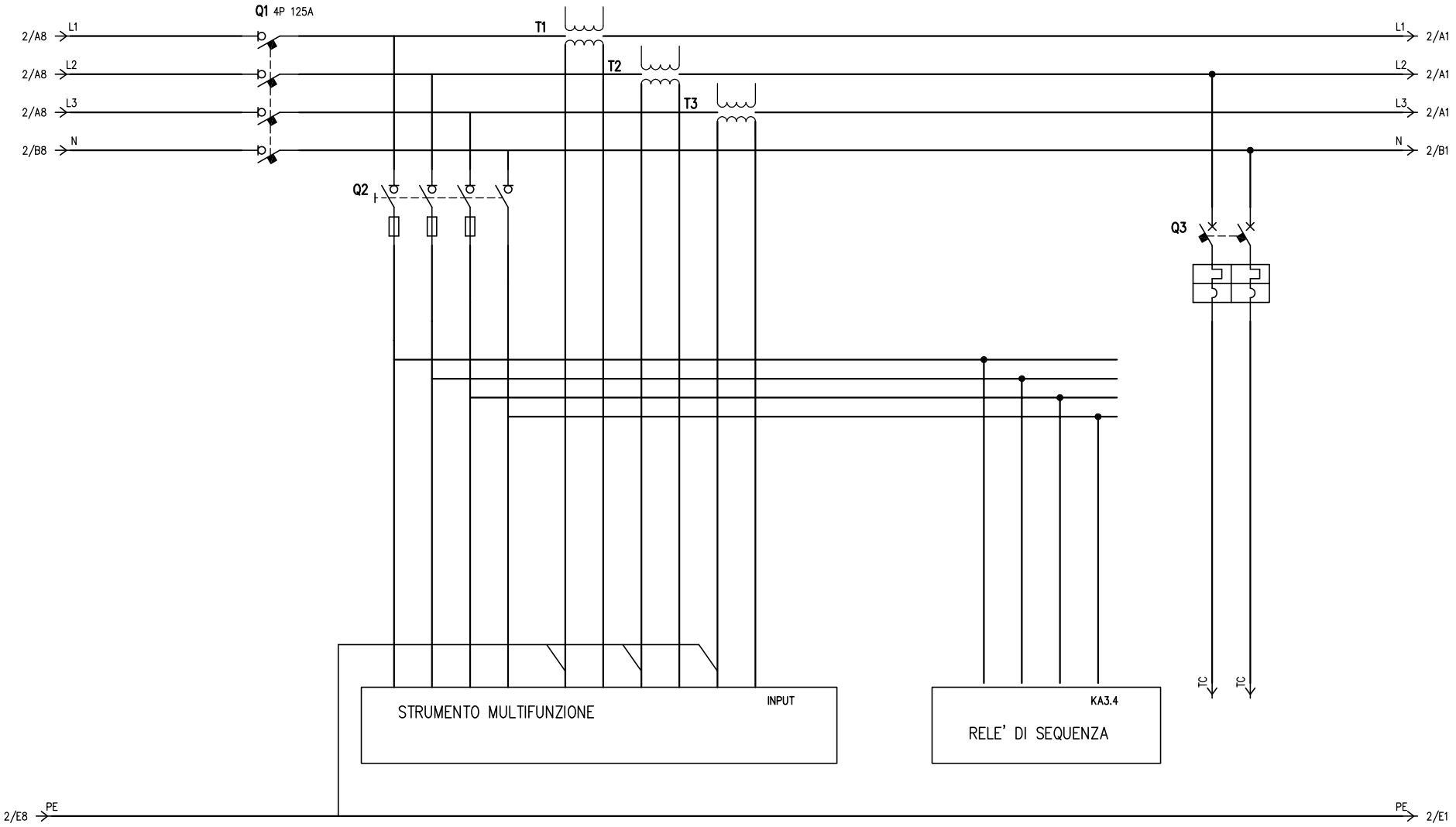

				DATA	28/10/2015			ATA ENGINEERING SPA	QUADRO POMPE	TERMINI IMERESE		
				DISEG.								
				VISTO						ETE104 QPOMPE	ETE104 QPOMPE.DWG	FOGLIO 1 DI 12
REV.	MODIFICA	DATA	FIRMA	APPR.		SOST. IL:	SOST. DA:	ORIGINE:				SEGUE

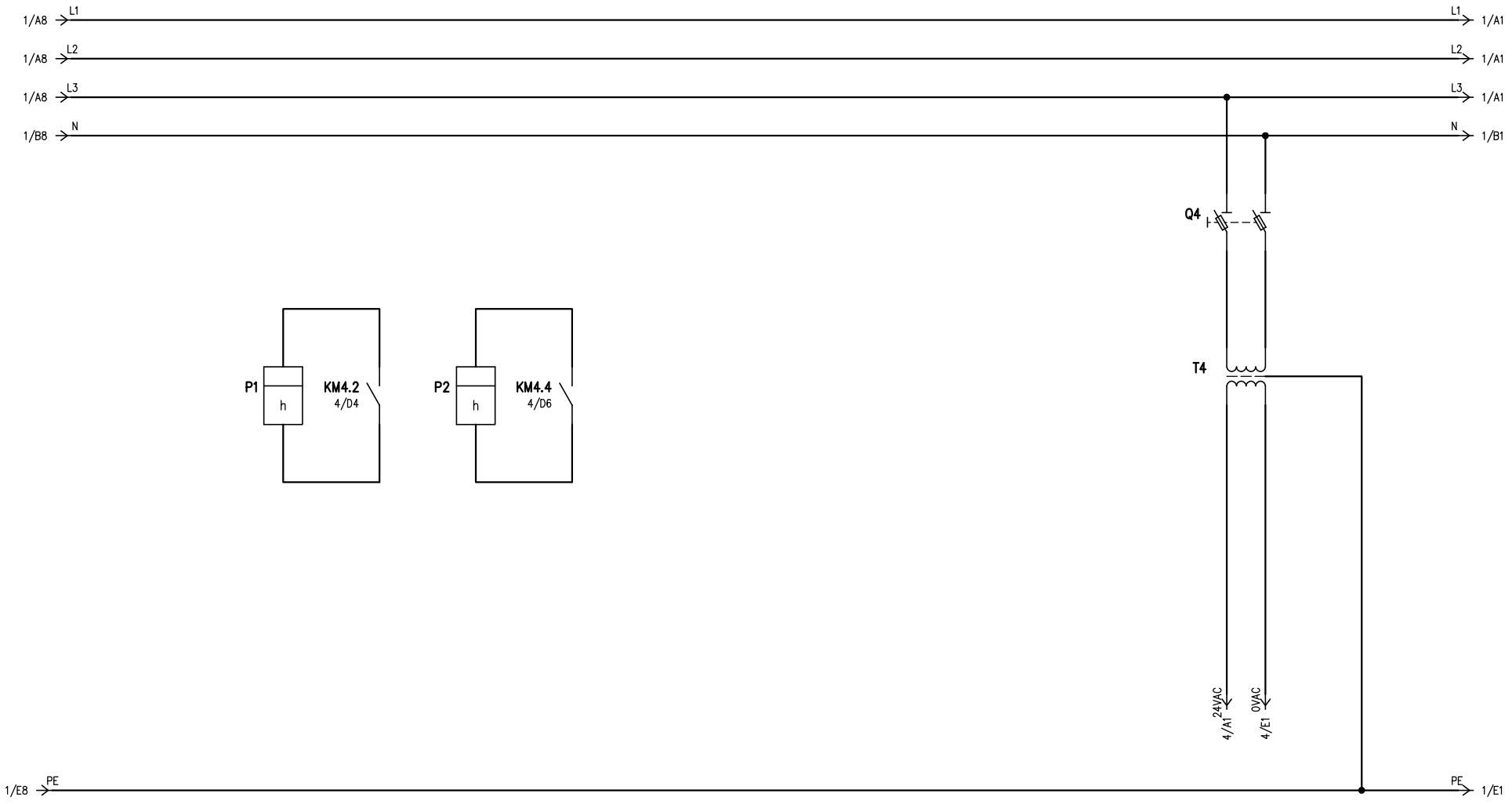

				DATA	28/10/2015			ATA ENGINEERING SPA	QUADRO POMPE	TERMINI IMERESE	
				DISEG.							
				VISTO						ETE104 QPOMPE	ETE104 QPOMPE.DWG	FOGLIO 2 DI 12
REV.	MODIFICA	DATA	FIRMA	APPR.		SOST. IL:	SOST. DA:	ORIGINE:			SEGUE

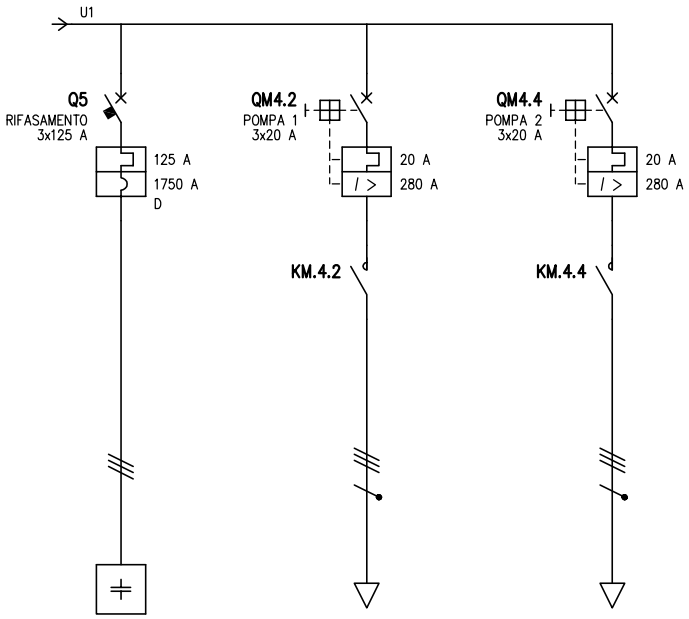

UTENZA	DENOMINAZIONE																
	SIGLA			RIFASAMENTO		POMPA 1		POMPA 2									
	TIPO	POTENZA TOT.	kVA	TT	86.6	TT	13.9	TT	13.9								
	POTENZA kW	Ib	A	−12.5 kVAR	18	8.8	16.9	8.8	16.9								
	COEF. CONTEMP.	COS φ		1		1	0.75	1	0.75								
INTERRUTTORE O SEZIONATORE	COSTRUTTORE			SCHNEIDER ELECTRIC Spa		SCHNEIDER ELECTRIC Spa		SCHNEIDER ELECTRIC Spa									
	TIPO			NG125N−D		GV7 RE20		GV7 RE20									
	N.POLI	In	A	3	125	3	20	3	20								
	Ith A	Idn A	TIPO DIFF.	125		20		20									
	Im (o curva) A	Pdi	kA	1750	25	280	36	280	36								
FUSIBILE	TIPO																
	CALIBRO		A														
CONTATTORE	TIPO					LC1D25 − 220Vac		LC1D25 − 220Vac									
	In A	Pn	kW			25		25									
RELE' TERMICO	TIPO																
	TARATURA		A														
LINEA DI POTENZA	TIPO CAVO			FG70R 0.6/1 kV		FG70R 0.6/1 kV		FG70R 0.6/1 kV									
	FORMAZIONE			3x35		4x10		4x10									
	LUNGHEZZA		m	15		30		30									
	Iz		A	147		60		60									
	C.d.T. a In %	C.d.T. a Ib	%	0.729	−0.008	1.16	0.413	1.16	0.413								
	Zk mΩ	Zs	mΩ	27.1		72.4		72.4									
	Ik trifase/monof. kA	Ik1 fase/terra	kA	8.51		3.19		3.19									
	NUMERAZIONE MORSETTIERA																

				DATA	28/10/2015			ATA ENGINEERING SPA	QUADRO POMPE	TERMINI IMERESE	
				DISEG.							
				VISTO						ETE104 QPOMPE	ETE104 QPOMPE.DWG
REV.	MODIFICA	DATA	FIRMA	APPR.		SOST. IL:	SOST. DA:	ORIGINE:			FOGLIO 3 DI 12
											SEGUE

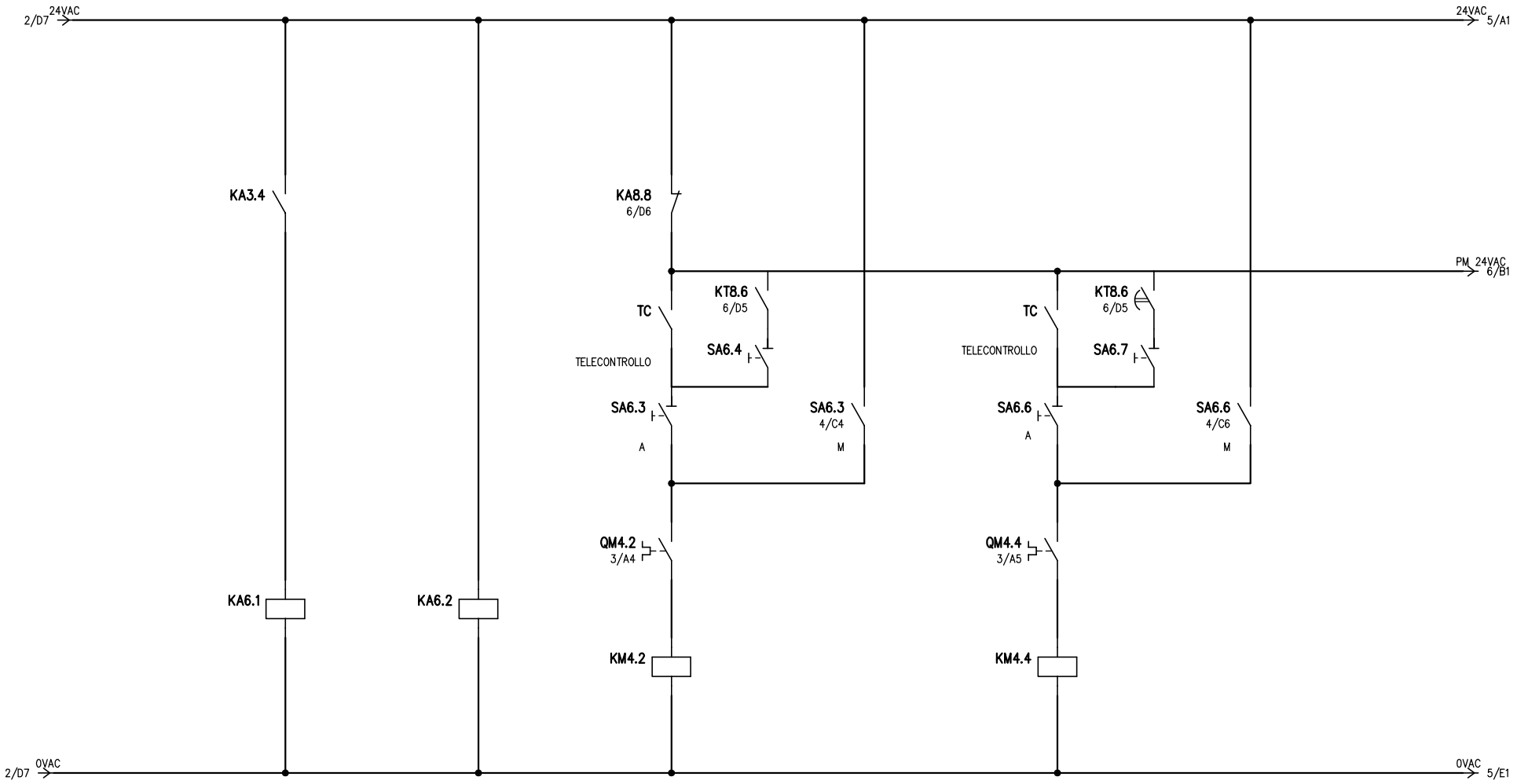

				DATA	28/10/2015			ATA ENGINEERING SPA	QUADRO POMPE	TERMINI IMERESE		
				DISEG.								
				VISTO						ETE104 QPOMPE	ETE104 QPOMPE.DWG	FOGLIO 4 DI 12
REV.	MODIFICA	DATA	FIRMA	APPR.		SOST. IL:	SOST. DA:	ORIGINE:				SEGUE

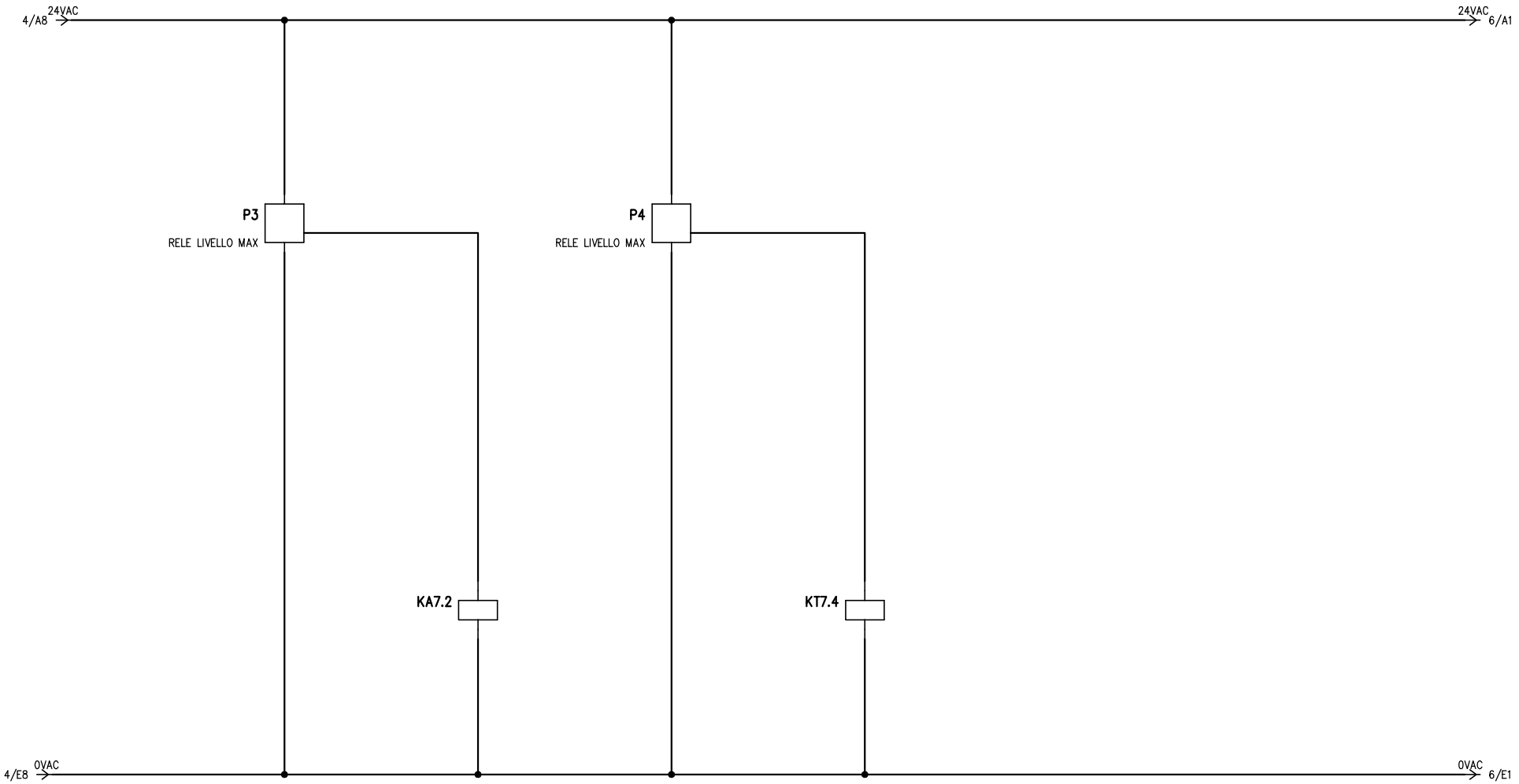

				DATA	28/10/2015			ATA ENGINEERING SPA	QUADRO POMPE	TERMINI IMERESE		
				DISEG.								
				VISTO						ETE104 QPOMPE	ETE104 QPOMPE.DWG	FOGLIO 5 DI 12
REV.	MODIFICA	DATA	FIRMA	APPR.		SOST. IL:	SOST. DA:	ORIGINE:				SEGUE

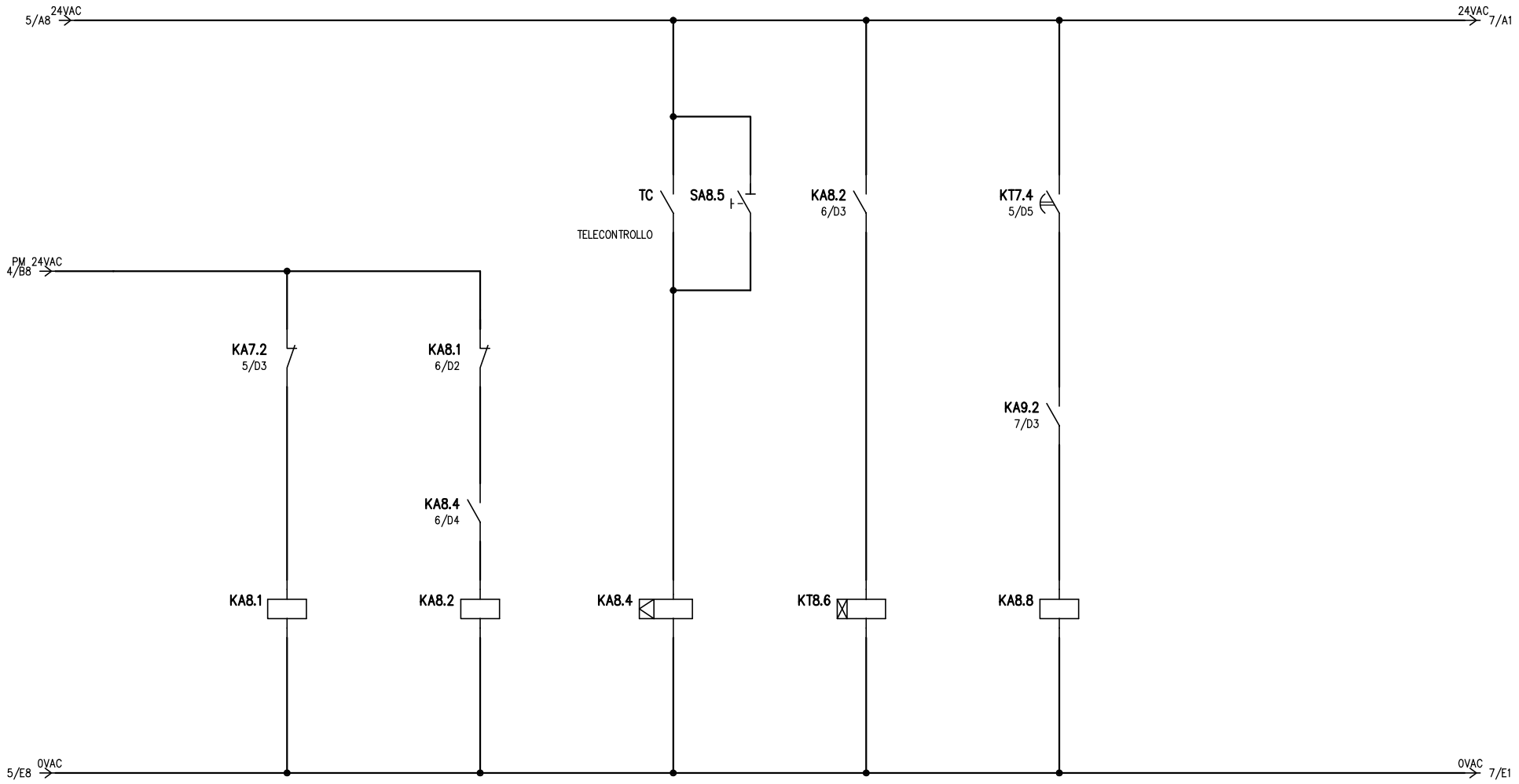

				DATA	28/10/2015			ATA ENGINEERING SPA	QUADRO POMPE	TERMINI IMERESE		
				DISEG.								
				VISTO						ETE104 QPOMPE	ETE104 QPOMPE.DWG	FOGLIO 6 DI 12
REV.	MODIFICA	DATA	FIRMA	APPR.		SOST. IL:	SOST. DA:	ORIGINE:				SEGUE

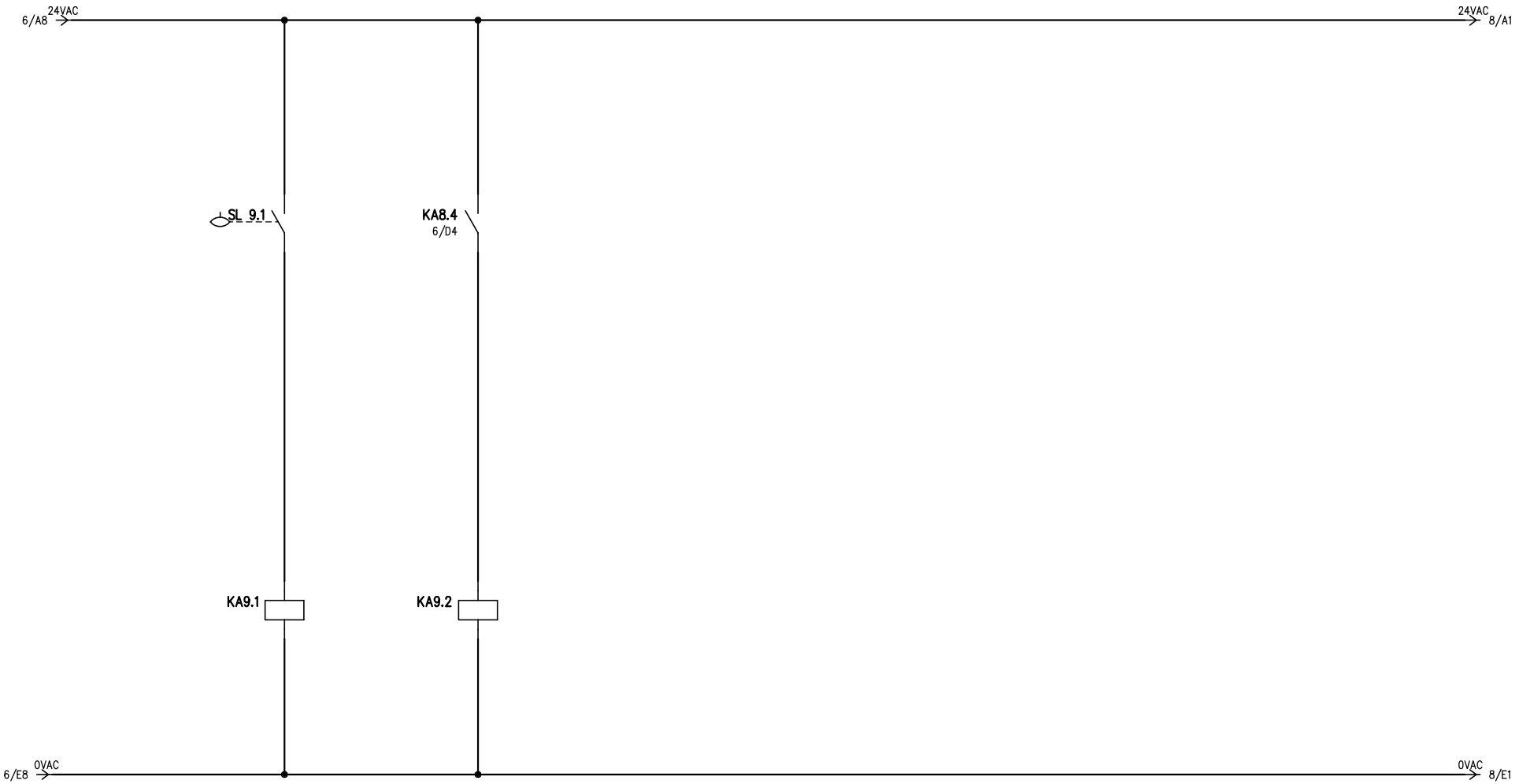

				DATA	28/10/2015			ATA ENGINEERING SPA	QUADRO POMPE	TERMINI IMERESE		
				DISEG.								
				VISTO						ETE104 QPOMPE	ETE104 QPOMPE.DWG	FOGLIO 7 DI 12
REV.	MODIFICA	DATA	FIRMA	APPR.		SOST. IL:	SOST. DA:	ORIGINE:				SEGUE

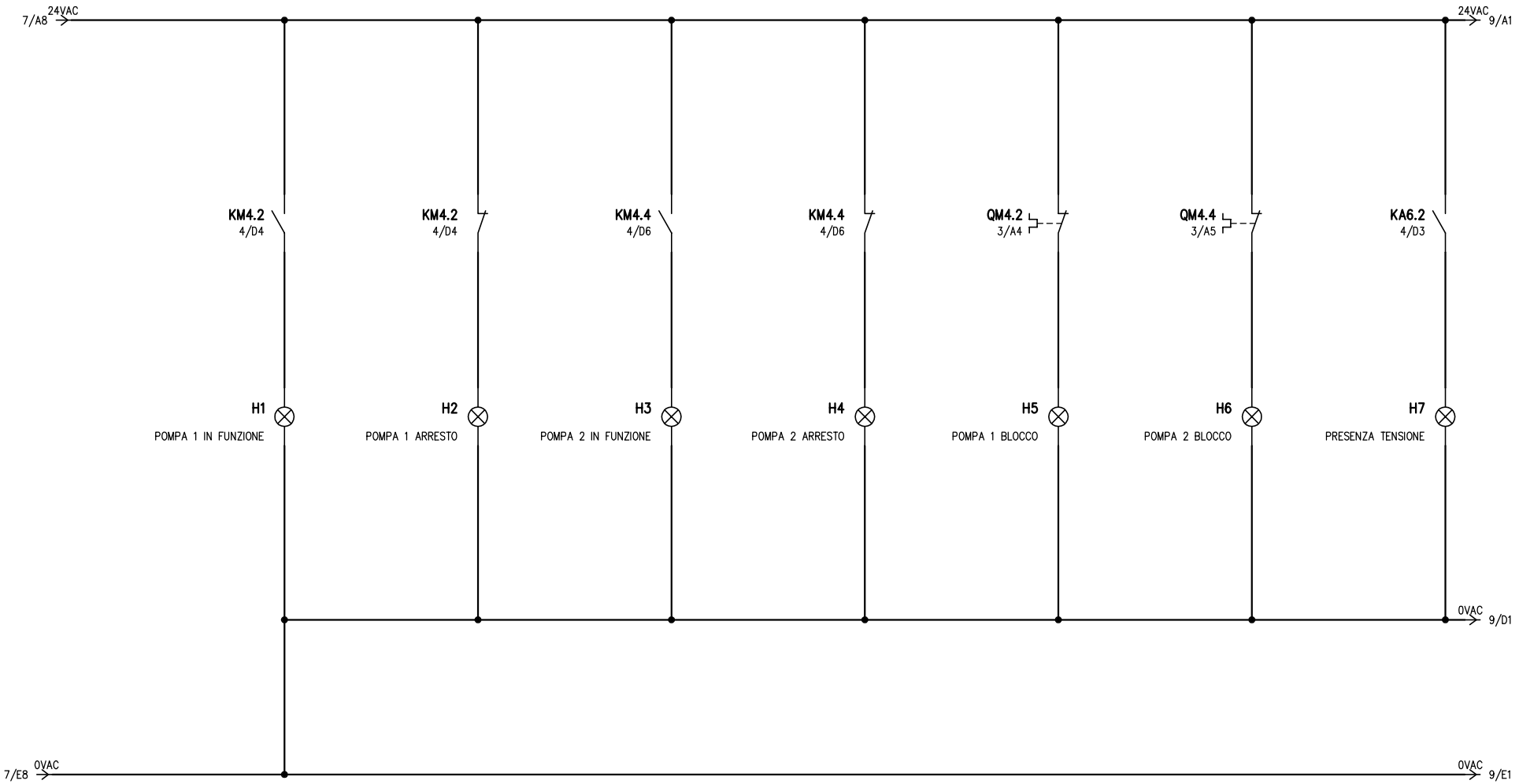

				DATA	28/10/2015			ATA ENGINEERING SPA	QUADRO POMPE	TERMINI IMERESE		
				DISEG.								
				VISTO						ETE104 QPOMPE	ETE104 QPOMPE.DWG	FOGLIO 8 DI 12
REV.	MODIFICA	DATA	FIRMA	APPR.		SOST. IL:	SOST. DA:	ORIGINE:				SEGUE

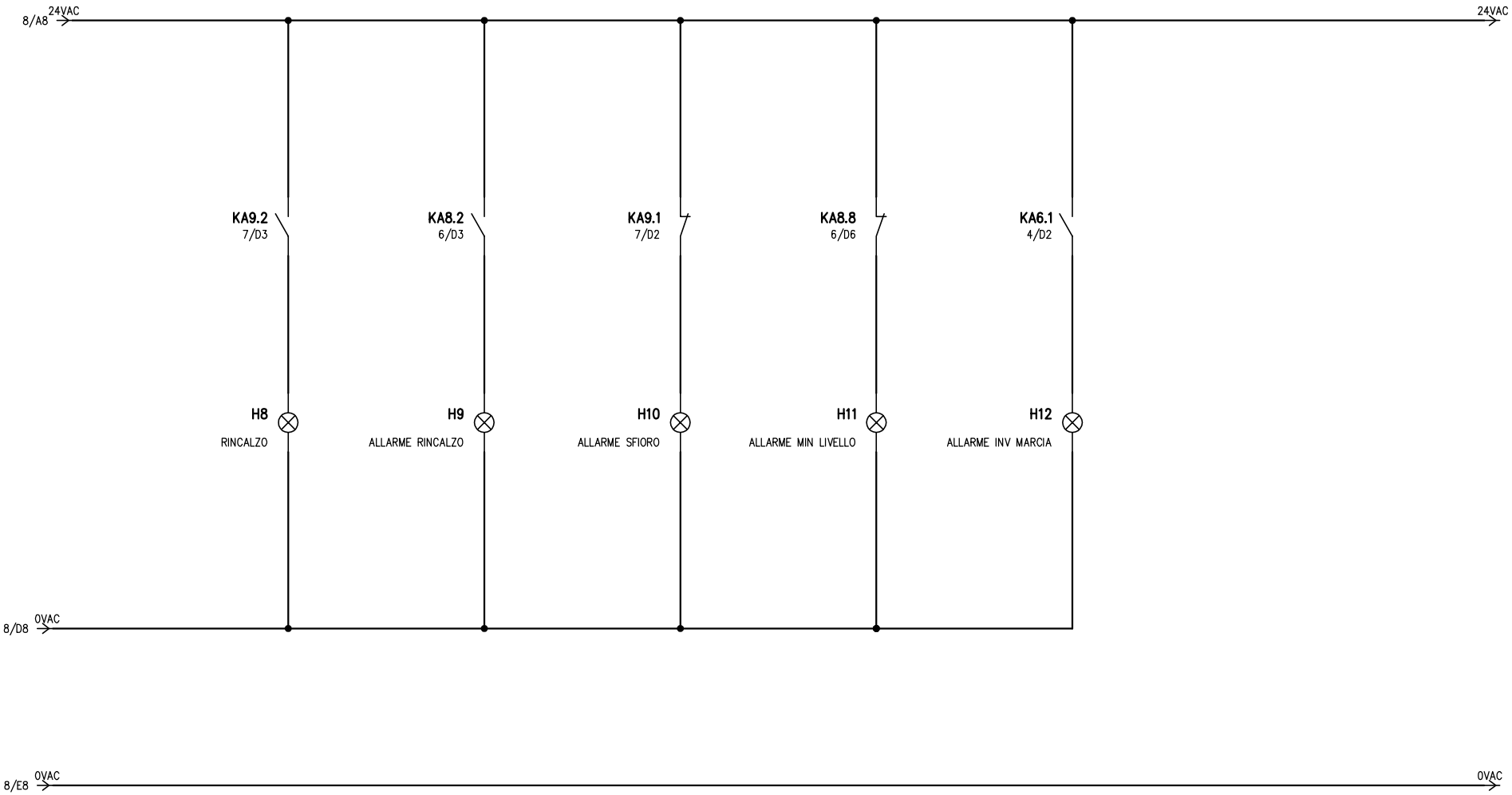

				DATA	28/10/2015			ATA ENGINEERING SPA	QUADRO POMPE	TERMINI IMERESE		
				DISEG.								
				VISTO						ETE104 QPOMPE	ETE104 QPOMPE.DWG	FOGLIO 9 DI 12
REV.	MODIFICA	DATA	FIRMA	APPR.		SOST. IL:	SOST. DA:	ORIGINE:				SEGUE

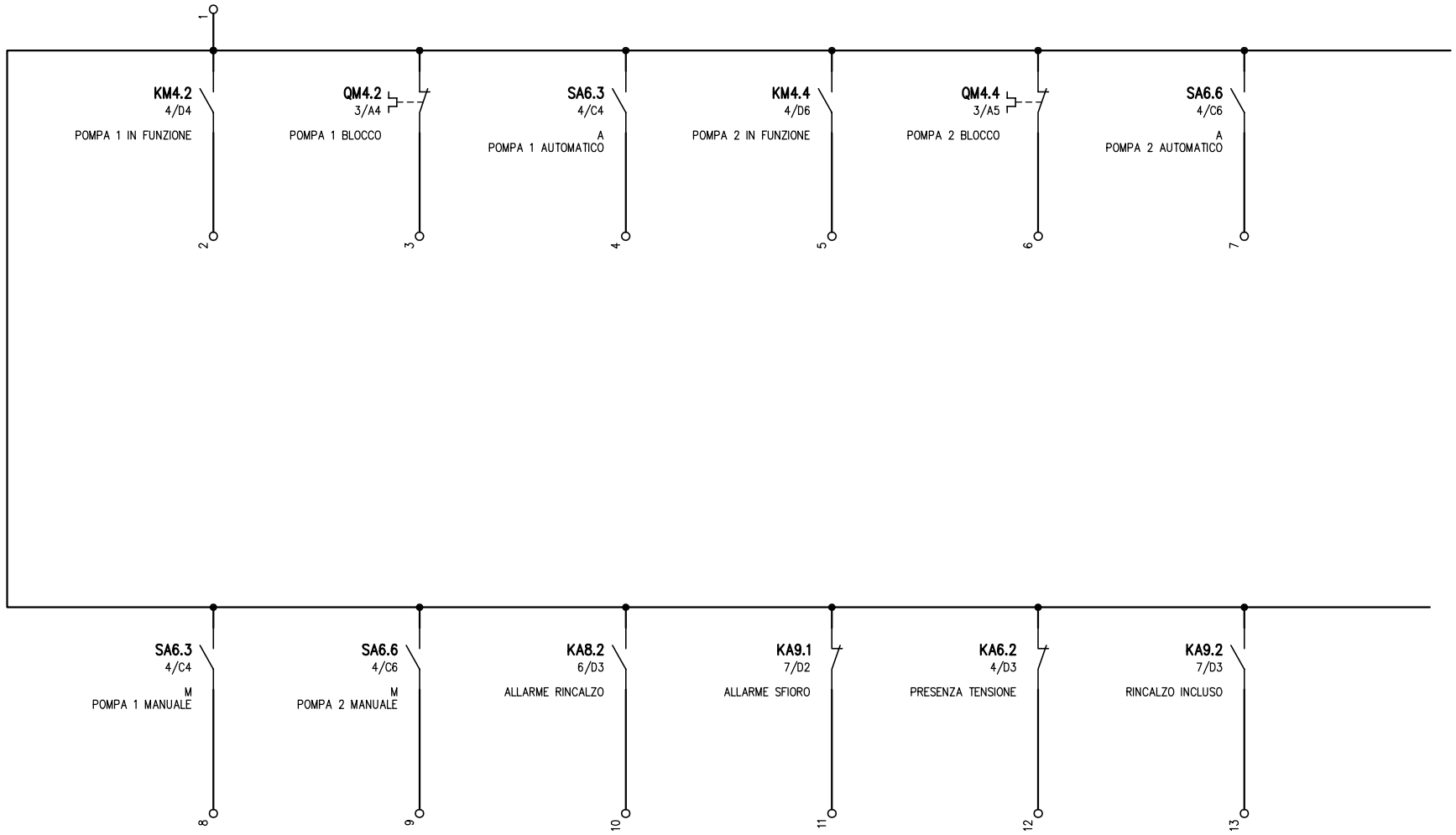

				DATA	28/10/2015			ATA ENGINEERING SPA	QUADRO POMPE	TERMINI IMERESE		
				DISEG.								
				VISTO						ETE104 QPOMPE	ETE104 QPOMPE.DWG	FOGLIO 10 DI 12
REV.	MODIFICA	DATA	FIRMA	APPR.		SOST. IL:	SOST. DA:	ORIGINE:				SEGUE

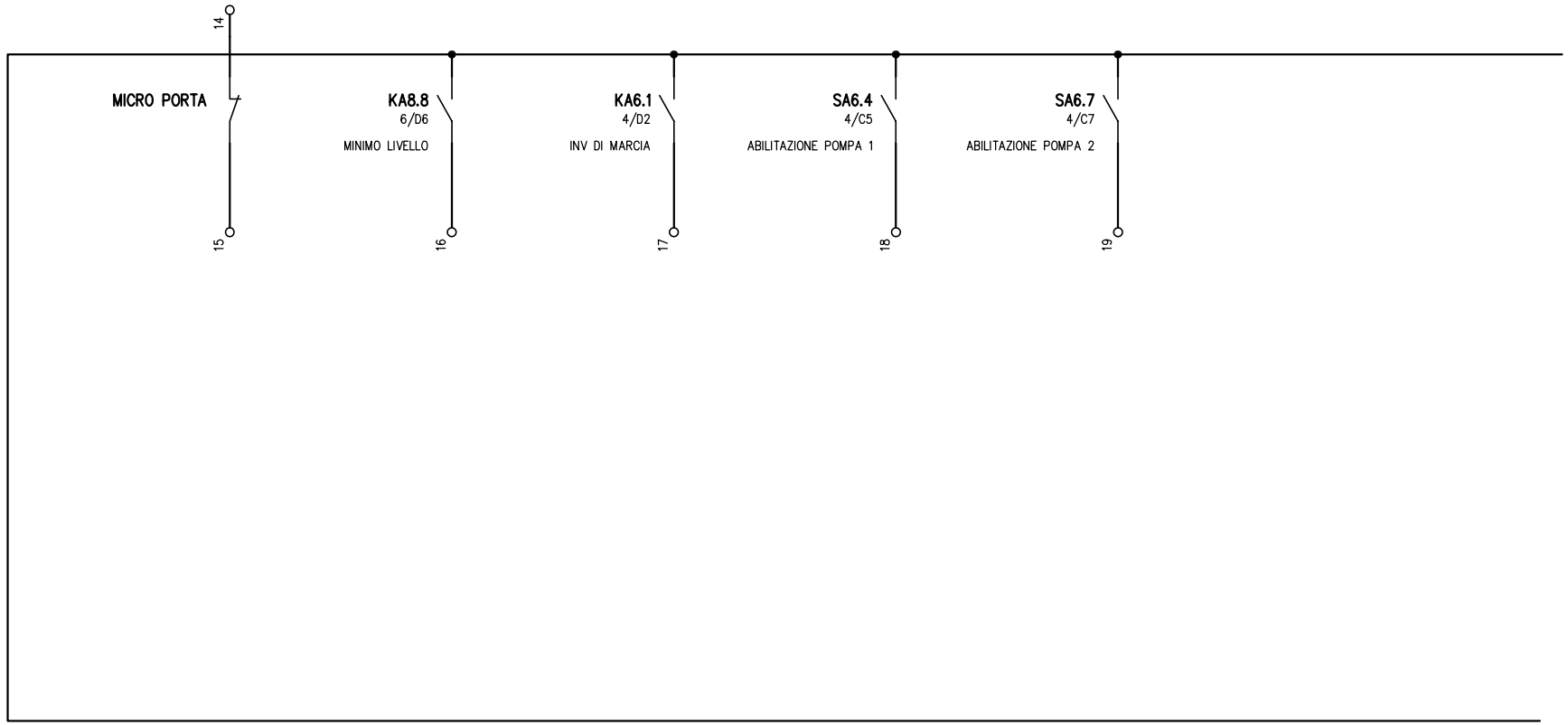

				DATA	28/10/2015			ATA ENGINEERING SPA	QUADRO POMPE	TERMINI IMERESE		
				DISEG.								
				VISTO						ETE104 QPOMPE	ETE104 QPOMPE.DWG	FOGLIO 11 DI 12
REV.	MODIFICA	DATA	FIRMA	APPR.		SOST. IL:	SOST. DA:	ORIGINE:				SEGUE

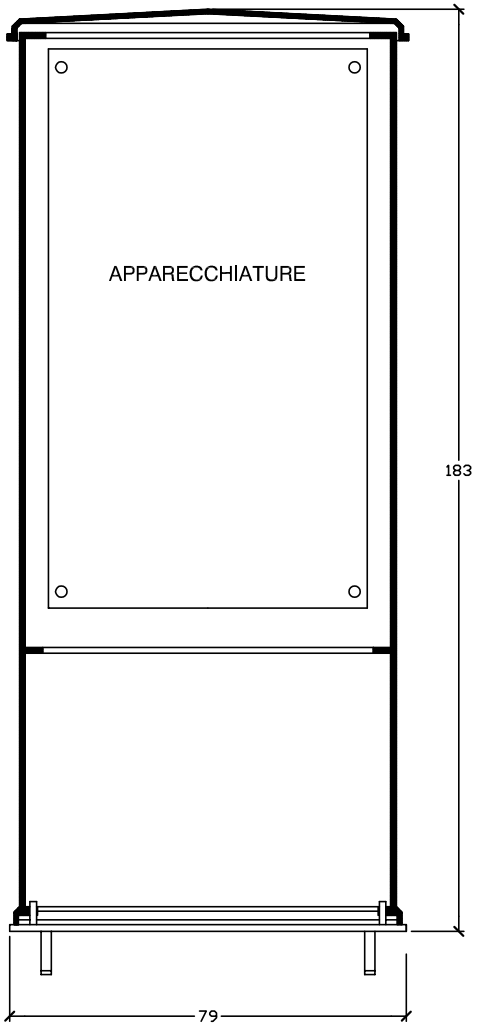

				DATA	28/10/2015			ATA ENGINEERING SPA	QUADRO POMPE	TERMINI IMERESE		
				DISEG.								
				VISTO						ETE104 QPOMPE	ETE104 QPOMPE.DWG	FOGLIO 12 DI 12
REV.	MODIFICA	DATA	FIRMA	APPR.		SOST. IL:	SOST. DA:	ORIGINE:				SEGUE